EURO-SUR Sanlúcar s.l.
FONTANERÍA - FERRETERÍA
MAQUINARIA PARA LA CONSTRUCCIÓN
Grupo aValco
GRUPO DE ALMACENES DE FONTANERÍA Y CALEFACIÓN
C/ FRAY MANUEL MARIA 1 CP: 11540 SANLÚCAR DE BARRAMEDA TLFNOS: 956 38 43 47 - 956 38 45 98 FAX: 956 38 53 64

Familia 67011– Tornillo cabeza avellanada pozidrid zincado con taco blíster

Código	Denominación Articulo	Udes/Caja
159738	TLLO C/AVEL. RANU. ZINC.3,5X25 C/TACO(15-UN	30
159769	TLLO C/AVEL. RANU. ZINC.3,5X30 C/TACO(13-UN	30
159745	TLLO C/AVEL. RANU. ZINC. 4X30 C/TACO (12-UN	30
159752	TLLO C/AVEL. RANU. ZINC. 4X40 C/TACO (10-UN	30
159914	TLLO C/AVEL. RANU. ZINC. 4X50 C/TACO (8-UND	30
159639	TLLO C/AVEL. RANU. ZINC. 4,5X30C/ TACO(10-U)	30
159646	TLLO C/AVEL. RANU. ZINC. 4,5X40C/ TACO (9-U	30
159653	TLLO C/AVEL. RANU. ZINC. 4,5X50C/ TACO (7-U	30

3.- MEDIDAS GEOMETRICAS

3.1.- TPPO: TIRAFONDO CABEZA 90º AVELLANADA, FILETE 40º, LUBRIFICADO, POZIDRIV

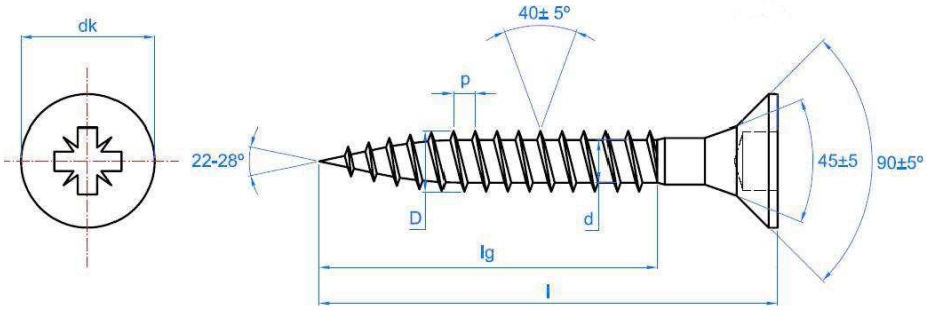

Código		TPPO25 TPPOZ25	TPPO30 TPPOZ30	TPPO35 TPPOZ35	TPPO40 TPPOZ40	TPPO45 TPPOZ45	TPPO50 TPPOZ50	TPPO60 TPPOZ60
d_k: diámetro cabeza	[mm]	5.0	6.0	7.0	8.0	9.0	10.0	12.1
D: diámetro exterior rosca	[mm]	2.5	3.0	3.5	4.0	4.5	5.0	6.0
d: diámetro interior rosca	[mm]	1.6	1.9	2.2	2.5	2.7	3.0	3.6
p: paso rosca	[mm]	1.10	1.35	1.60	1.80	2.00	2.20	2.60
l: longitudes tornillo	[mm]	10 - 25	12 - 40	16 - 50	16 – 70	20 – 80	20 - 120	40 - 220
l_g: longitud máxima rosca	[mm]	Completa	Completa	Completa	60	60	60	60*
Mortaja Pozidriv		#1	#1	#2	#2	#2	#2	#3
Códigos puntas de instalación (punta Pozidriv)		PUPOC01 PUPOL01	PUPOC01 PUPOL01	PUPOC02 PUPOL02	PUPOC02 PUPOL02	PUPOC02 PUPOL02	PUPOC02 PUPOL02	PUPOC03 PUPOL03

* 75 mm de longitud de rosca a partir de TPPO60120

- Acabado en bicromatado.
- Cabeza avellanada 90º.
- Rosca madera 40º.
- Punta S que permite la perforación directa de la madera.
- Mortaja Pozidriv.
- Lubrificado.
- Empleo:
  - Fijación de herrajes metálicos con taladro previo sobre madera.
  - Fijación de refuerzos metálicos con taladro previo sobre madera.
  - Unión de maderas entre sí.

EURO-SUR Sanlúcar s.l.
RESPONSABLE: EUROSUR SANLUCAR, S.L.
FINALIDAD: GESTION DE AGENDA Y COMUNICACIONES ELECTRONICAS
LEGITIMACION: EJECUCION DE CONTRATO
DESTINATARIOS: NO SE PREVE CESION DE DATOS
DERECHOS: TIENE DERECHO A ACCEDER, RECTIFICAR Y SUPRIMIR, LIMITAR U OPONERSE, ASI COMO SOLICITAR LA PORTABILIDAD DE SUS DATOS
Consulta en detalle nuestra Política de Privacidad en:
http://www.proteccondedatosencadiz.com/Aviso-legal/156641528977591944w.pdf